ESPACIOS M100

CENTRO CULTURAL MATUCANA 100

GALERÍA CONCRETA

m100.cl

ESPACIOS M100

GALERÍA CONCRETA

Nuestra Galería Concreta acoge artistas emergentes tanto nacionales como internacionales para exponer sus obras.

Sus 300 m2 divididos en tres salas de exhibición se utilizan también para intervenciones musicales, acciones de mediación artística y conferencias.

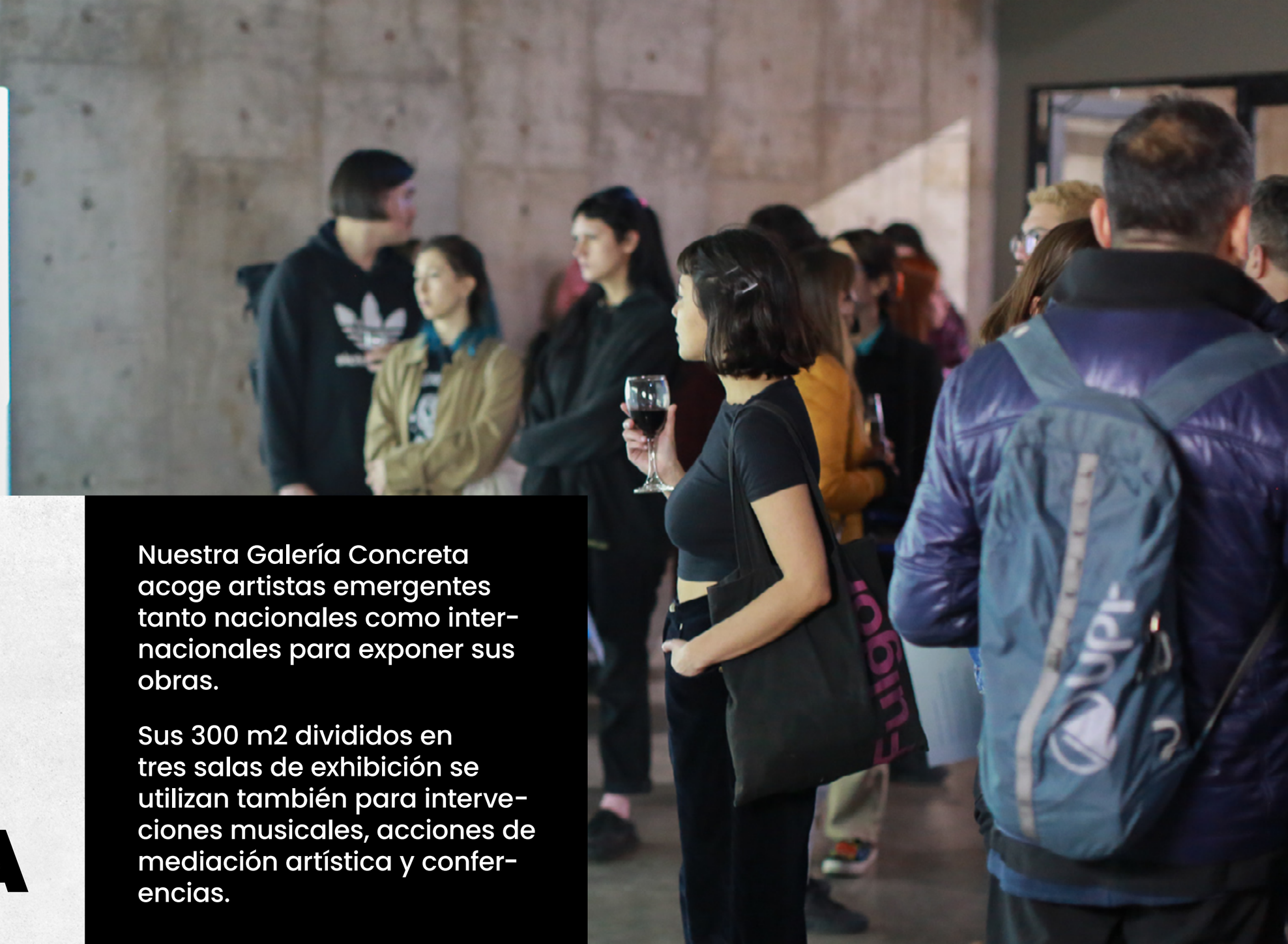

50
PERSONAS

AFORO

DIMEN SIONES

ÁREA
300 M2

ALTO
3,7 MTS

EXPOSICIONES
EXPOSICIONES
EXPOSICIONES
EXPOSICIONES
EXPOSICIONES

Programación artística M100

ESFINGES DE HIELO • GIANFRANCO FOSCHINO

V EN CONCRETA • ESTUDIOS INDEPENDIENTES V

DEVENIR CORPORALIDAD • MUESTRA COLECTIVA

NUESTRO ÚLTIMO RETRATO • JAVIER MARTICORENA

MAR NEGRA • MAX DONOSO

EMPEZAR EN AZUL Y TRMINAR EN/ • MACARENA CORTÉS Y PILAR ELGUETA

HIPÓTESIS PARA UN LUGAR • UNIVERSIDAD FINIS TERRAE

ESPACIOS M100

DIMEN SIONES

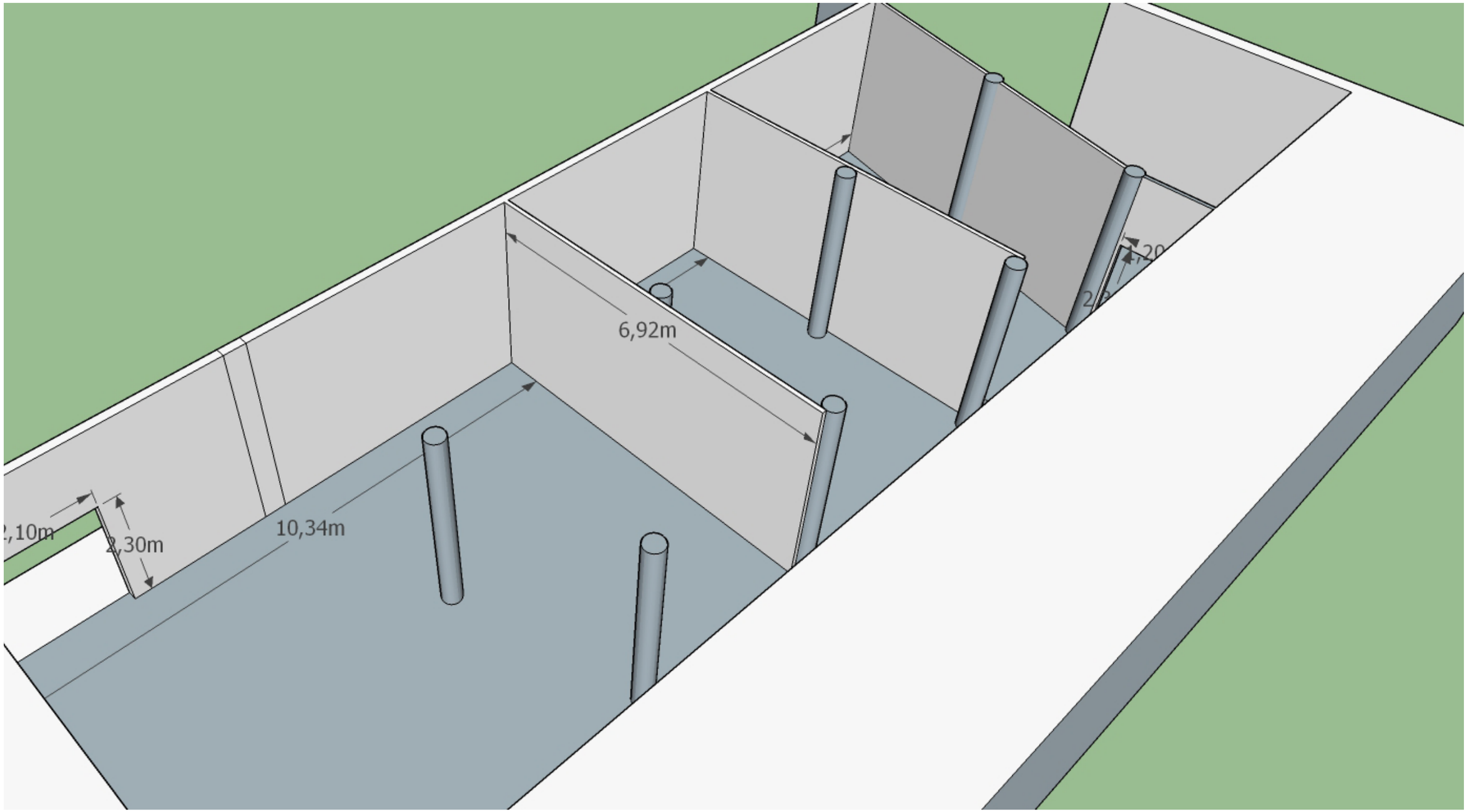
6,92m
10,34m
2,30m
,10m
1,20

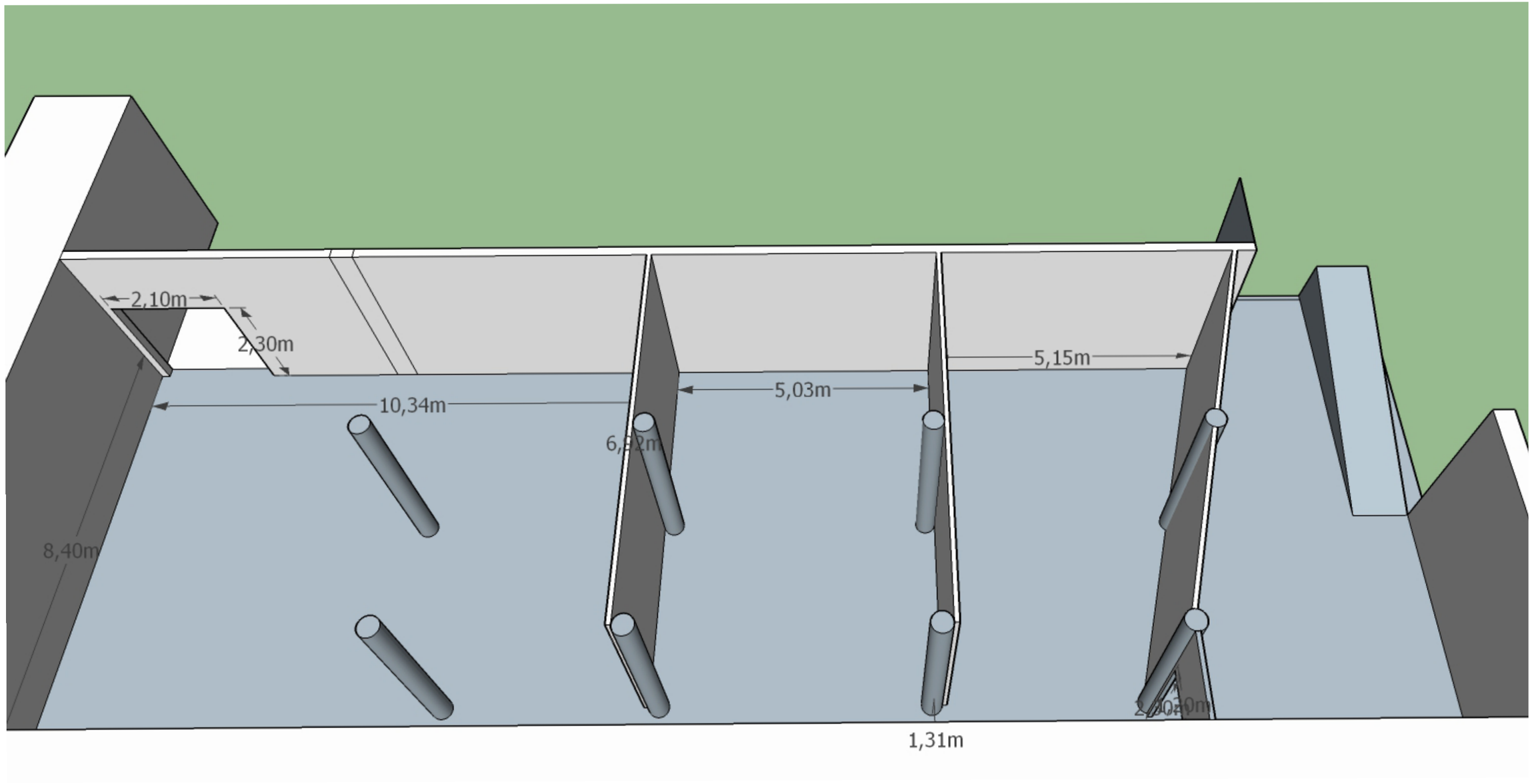

MATUCANA 100

GALERÍA CONCRETA

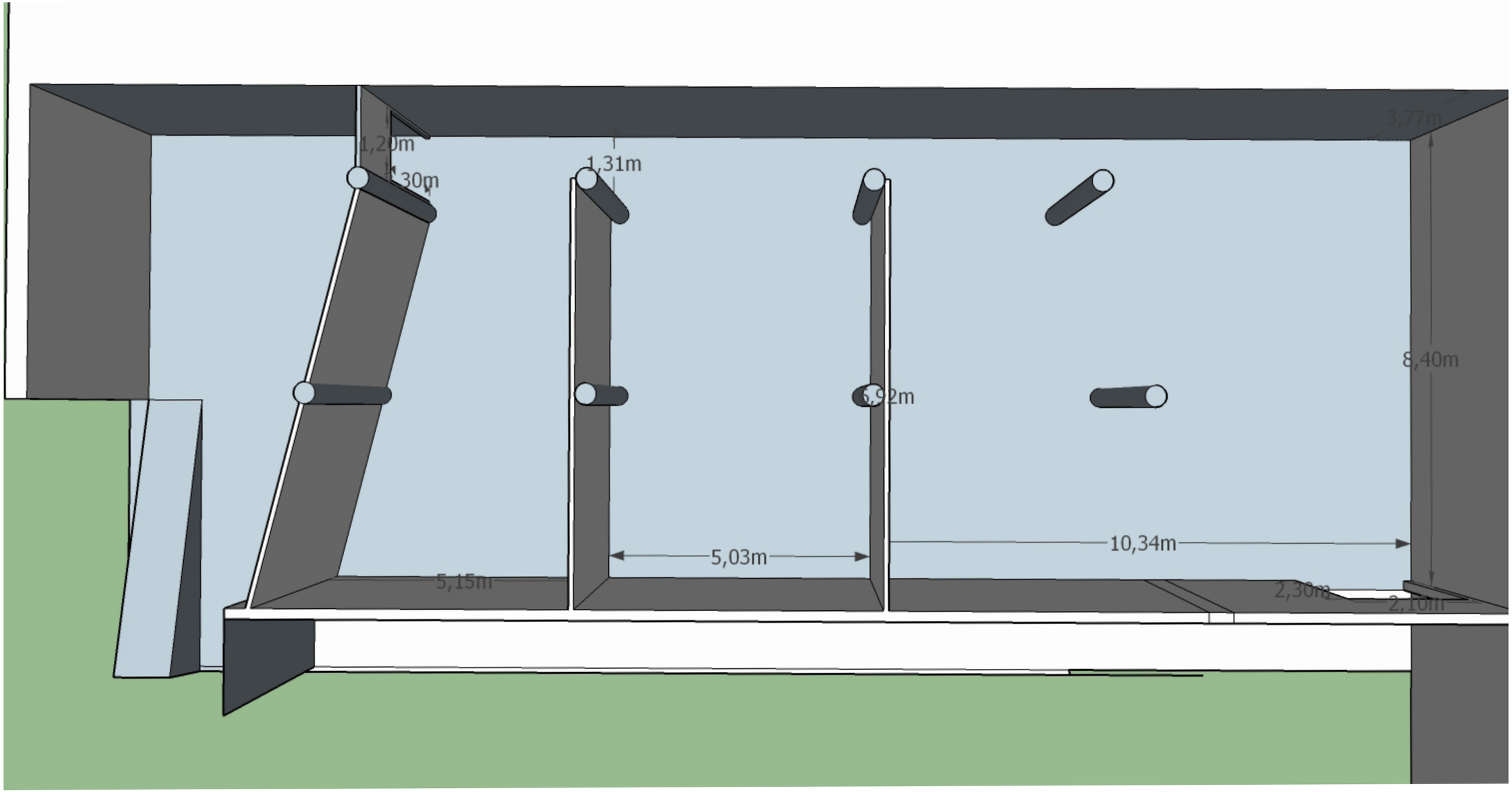

MATUCANA 100

GALERÍA CONCRETA

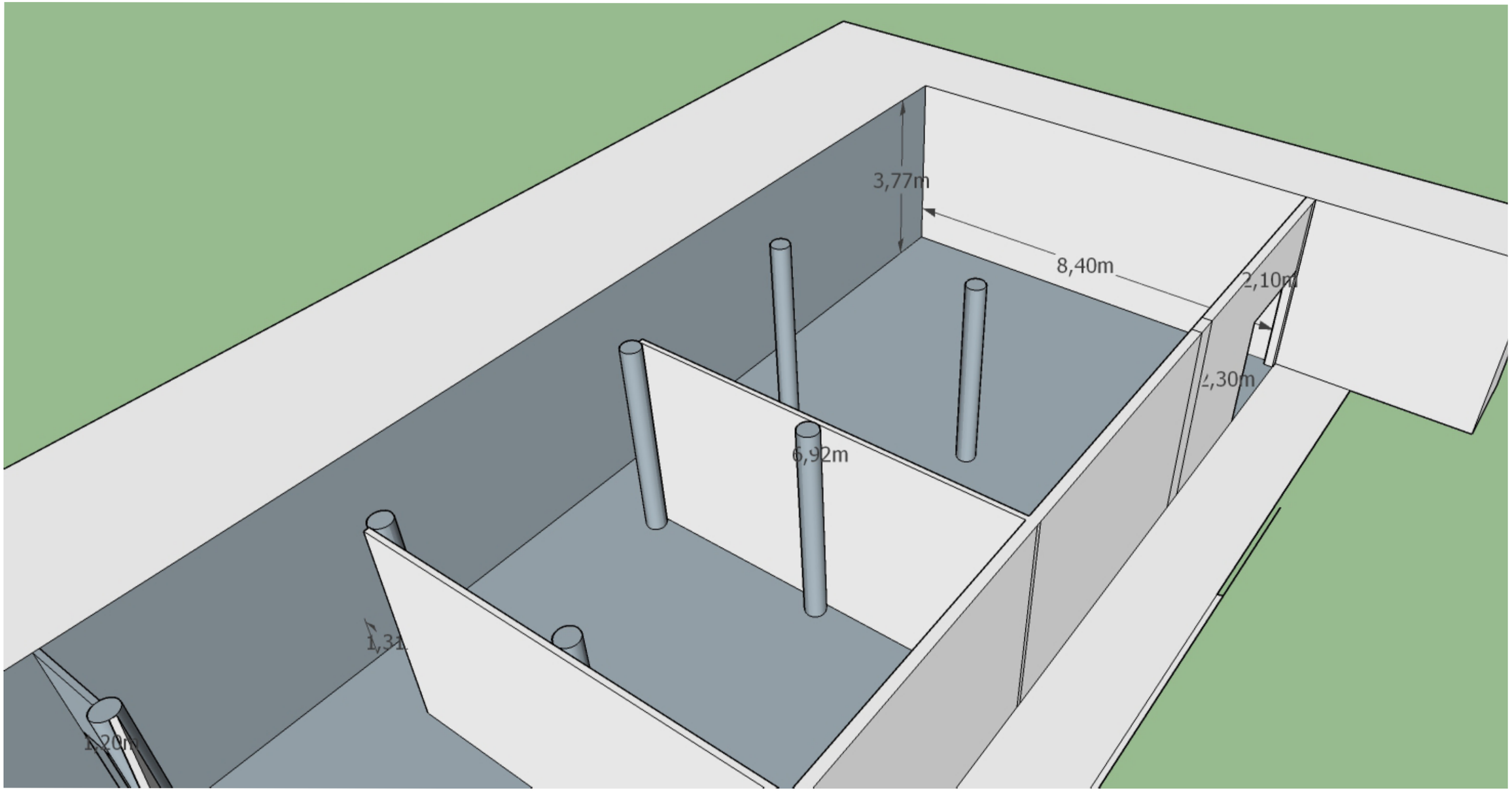

MATUCANA 100

GALERÍA CONCRETA

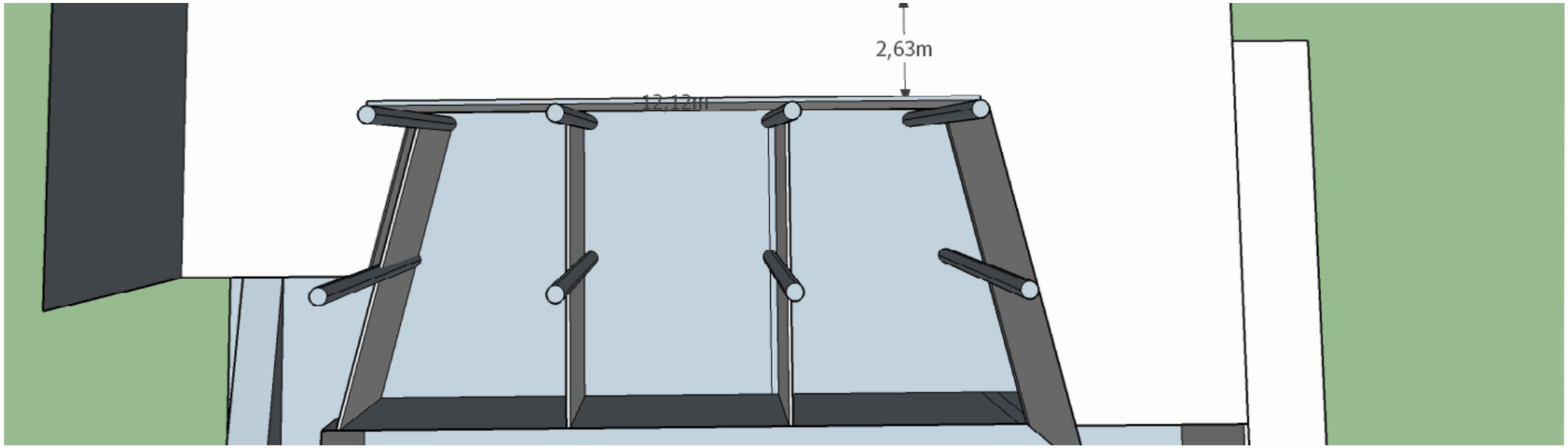

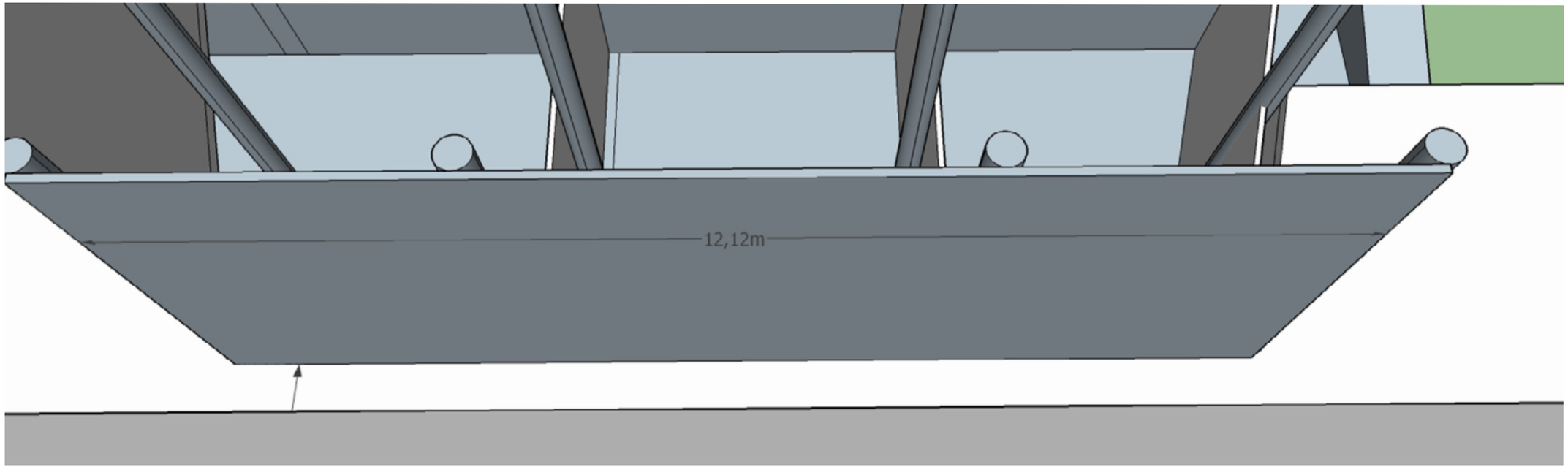

MATUCANA 100

GALERÍA CONCRETA

ESPACIOS

EXPLANADA
2.000 personas

CINE M100
56 personas

TEATRO PRINCIPAL
521 personas

GALERÍA PRINCIPAL

HUERTA
300 PERSONAS

GALERÍA CONCRETA

MICROSALA
56 personas

ESPACIO PATRICIO BUNSTER
120 personas

Multi
discipli
narios

Con
tempo
ráneos

Diver
sos

Van
guar
distas

Parti
cipa
tivos

Plura
lis
tas

A
bier
tos

CENTRO CULTURAL MATUCANA 100

CONTÁCTANOS:

Av. Matucana #100, Estación Central

matucana100@m100.cl

+56950045340

m100.cl

¡MUCHAS GRACIAS!